Опросный лист №_____ счет № _____

ТУ 27.12.31-122-73892839-2023

Пример записи условного обозначения контрольно-измерительного пункта КИП при его заказе и в документации заказчика:_____

КИП (контрольно-измерительные пункты со стойкой из металла**)**			
№	**Параметры**		
1	**Исполнение:** **1 – КИП:** **1-** из металлической трубы с наружным диаметром 114 мм или 159 мм и толщиной стенки 3,5 мм; **2-** с сечением в виде шестигранника с диаметром описанной окружности 120 или 158 мм. **2 – СКИП** (стационарный контрольно-измерительный пункт): **1-** из металлической трубы с наружным диаметром 114 мм или 159 мм и толщиной стенки 3,5 мм; **2-** с сечением в виде шестигранника с диаметром описанной окружности 120 или 158 мм. **3** – **СКИП-Г** (стационарный контрольно-измерительный пункт городского типа), стойка из трубы Ø 219 мм (толщина стенки 4 мм) с откидной крышкой из металла 4 мм.		
2	**Количество измерительных клемм, шт.**		
3	**Количество силовых клемм, шт.**		
4	**Доп. оборудование**	**Да / Нет**	
	Блок совместной защиты (БДР, БДЗ)	Номинальный ток одного канала, А	
		Количество каналов, шт.	
5	**Цвет стойки**		
6	**Уровень заглубления**		
7	**Цвет колпачка стойки:** без колпачка; синий; желтый; зеленый; красный.		
8	**Надписи необходимые на стойке:** *Стандартно «Осторожно газ взрыво-огнеопасно», «Охранная зона», лог. Газпром*		
9	**Способ нанесения надписи** *Стандартно шелкография (наклейка)*		
10	**Размер плакатного трассоуказателя** *(Стандартно пластиковый 500*400мм)*		
11	**Материал плакатного трассоуказателя:** пластик; металл		
12	**Цвет плакатного трассоуказателя**		
13	**Исполнение с П.СКИП (**подушки стационарного контрольно-измерительного пункта**)**	Модификация	
14	**Ограждение контрольно-измерительного пункта:** 1- из квадратной трубы стойки и поперечины; 2- из круглой трубы стойки и поперечины.		
15	**Климатическое исполнение**		
16	**Дополнительные характеристики:**		

Исполнения согласно ТУ 27.12.31-122-73892839-2023

КИП

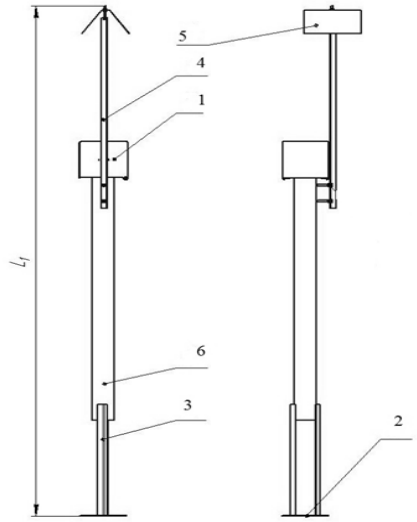

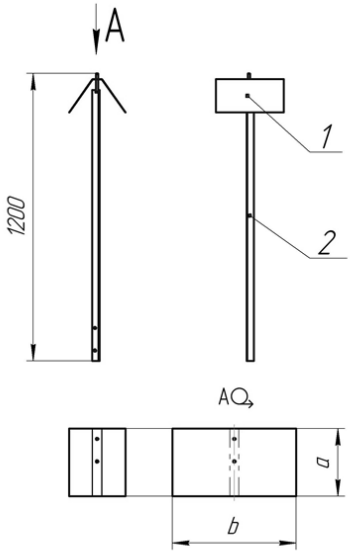

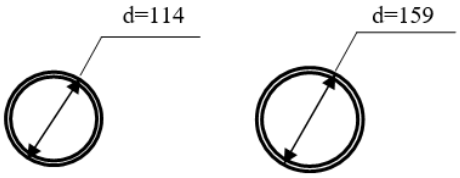

а) КИП-1 б) КИП-2

1 – клеммное отделение; 2 – пята; 3 – нога; 4 – веха; 5 – плакатный трассоуказатель; 6 – колонка

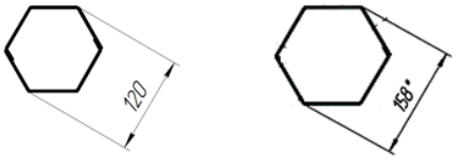

в) КИП-1 г) КИП-2

1 – плакатный трассоуказатель; 2 – веха

СКИП

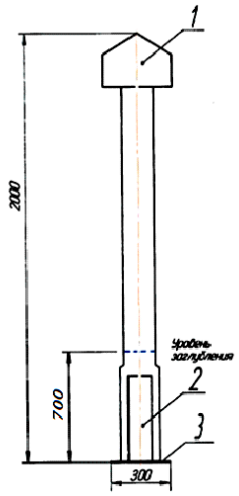

1 - крышка клеммного блока (наголовник);
2 - технологическое окно для ввода кабелей ЭХЗ;
3 – опора (из круглой трубы)

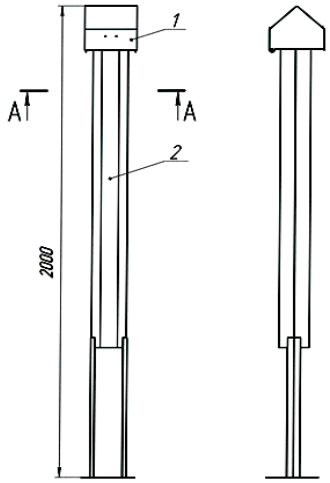

1- крышка клеммного блока (наголовник);
2 -стойка (из трубы с сечением в виде шестигранника)

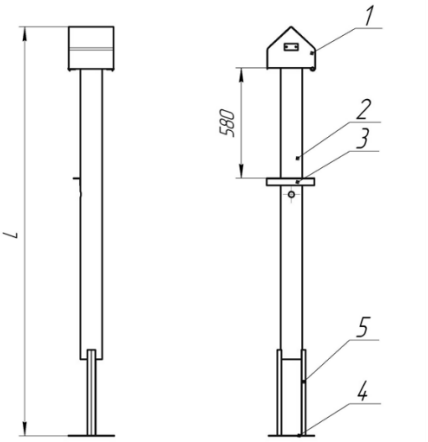

1 – клеммное отделение, 2 – колонка; 3 – подставка под БДР(М); 4 – пята; 5 – нога

с возможностью наружной установки дополнительного оборудования

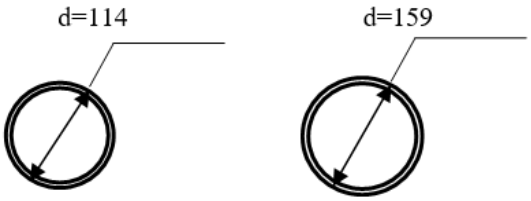

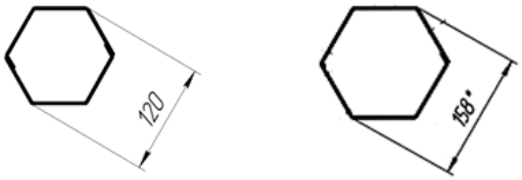

СКИП-Г

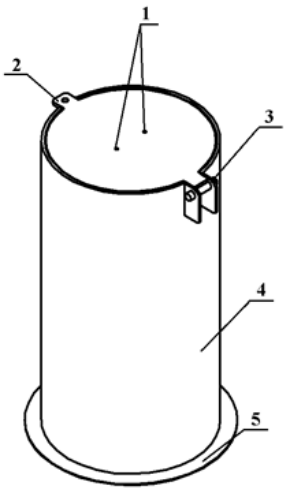

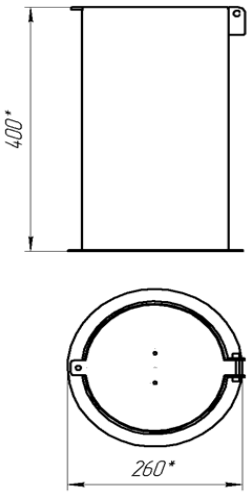

1 – отверстия для крепления маркировочной таблички; 2 – замок;
3 – шарнир откидной крышки; 4 – труба; 5 - основание